Tacx
Lumos T4100

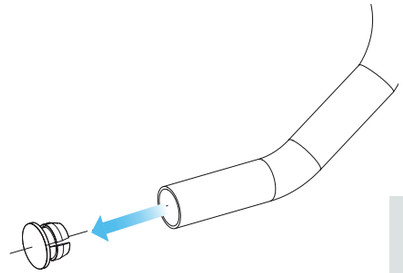

1

1. Only suitable for racing handlebars
1. Alleen geschikt voor racesturen
1. Nur für Rennlenker geeignet
1. Compatible uniquement avec les guidons de course
1. Solo apto para manillares de bicicletas de carreras
1. Adatto esclusivamente a manubri da corsa
1. 仅适用于赛车车把
1. ロードバイク用ハンドルバー専用
1. Bare egne for racingstyrer
1. Kun beregnet til racerstyr
1. Lämpar sig endast för racerstyren
1. Sopii vain kilpaohjaustangoille
1. Odpowiedni tylko do wyścigowych drążków kierownicy
1. Vhodné pouze pro závodní řídítka
1. Κατάλληλο μόνο για τιμόνια αγωνιστικών ποδηλάτων
1. Adequado apenas para guiadores de competição

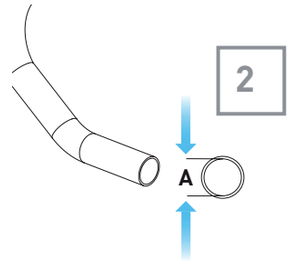

2

2. Measure the handlebar internal diameter
2. Meet inwendige stuurdiameter
2. Messen Sie den Innendurchmesser des Lenkers
2. Mesurer le diamètre intérieur du guidon
2. Mida el diámetro interno del manillar
2. Misurare il diametro interno del manubrio
2. 测量车把内径
2. ハンドルバーの内径を測ります
2. Mål den interne diameteren på styret
2. Mål styrets indvendige diameter
2. Mät styrets inre diameter
2. Mittaa ohjaustangon sisähalkaisija
2. Zmierz wewnętrzną średnicę drążka kierownicy
2. Změřte vnitřní průměr řídítek
2. Μετρήστε την εσωτερική διάμετρο του τιμονιού
2. Meça o diâmetro interno do guiador

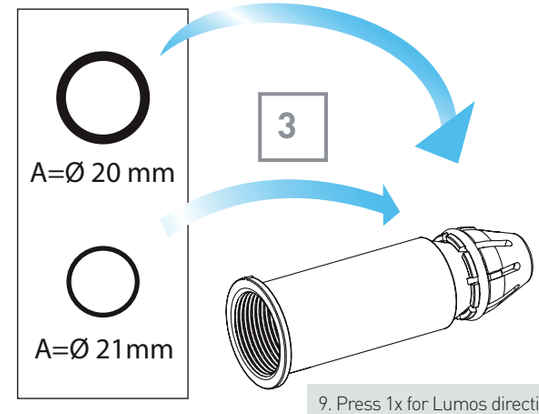

3

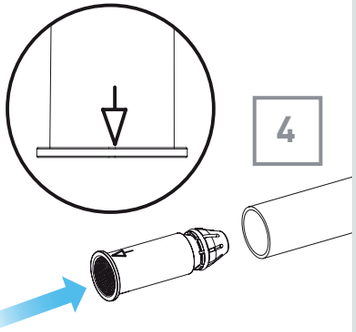

4

4. Marker point upwards
4. Markeringspunt naar boven gericht
4. Die Markierung muss nach oben weisen
4. Repère pointant vers le haut
4. Punto del marcador hacia arriba
4. Punta del marker verso l'alto
4. 标记点向上
4. マーカーが上を向くように装着します
4. Markeringen peker oppover
4. Markeringspunktet skal vende opad
4. Markering riktad uppåt
4. Merkkipiste ylöspäin
4. Znacznik powinien znajdować się na górze
4. Značka směrem nahoru
4. Ο δείκτης πρέπει να κοιτάζει προς τα επάνω
4. Pontos de marcação virados para cima

8

on 1x
off 3 sec

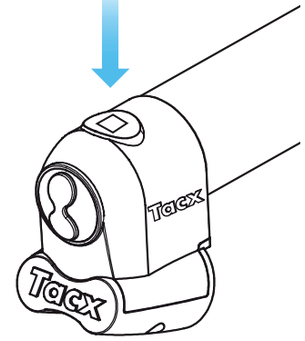

9

9. Press 1x for Lumos direction indicator when lights are on
9. Druk 1x voor Lumos richtingaanwijzer als licht aanstaat
9. Zur Betätigung des Lumos-Blinkers bei eingeschalteter Beleuchtung 1 x drücken
9. Lorsque les lampes s'allument, appuyez 1x pour le clignotant Lumos
9. Pulse 1 vez para activar el indicador de dirección de Lumos cuando las luces estén encendidas
9. Premere 1x per la freccia Lumos quando le luci sono su
9. 灯亮时请按下 1x 以开启 Lumos 方向指示器
9. 1Xボタンを押すと、Lumosディレクションインジケーターのライトが点灯します。
9. Trykk 1 gang for Lumos retningsindikator når lysene er på
9. Tryk én gang for at få vist Lumos-retningsindikatoren, når lysene er tændt
9. Tryck 1x för Lumos riktningsvisare när ljuset är på
9. Paina kerran Lumos-suuntailmaisinta, kun valot ovat päällä
9. Naciśnij raz, aby uruchomić kierunkowskaz Lumos, gdy światła są włączone
9. Stiskněte 1x indikátor směru Lumos, když světla svítí
9. Πιέστε μία φορά για να ενεργοποιήσετε την ένδειξη κατεύθυνσης Lumos, όταν είναι αναμμένα τα φώτα
9. Quando as luzes estiverem acesas, carregue 1x para accionar o indicador de direcção Lumos

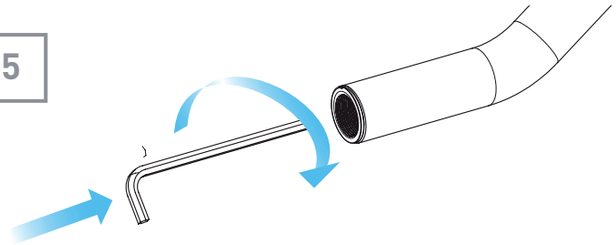

5

AA Alkaline LR6 1,5 Volt

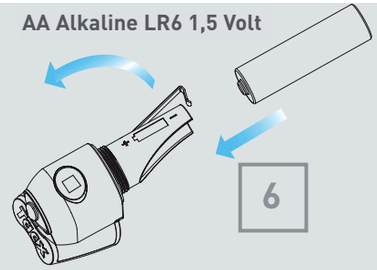

6

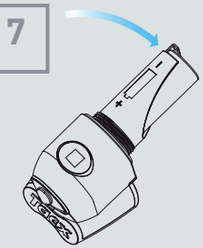

7

PB CE

Tacx

www.tacx.com